水晶振動子の製品検索はこちら

表面実装型　CX3225GA〔車載用〕　3.2×2.5mm

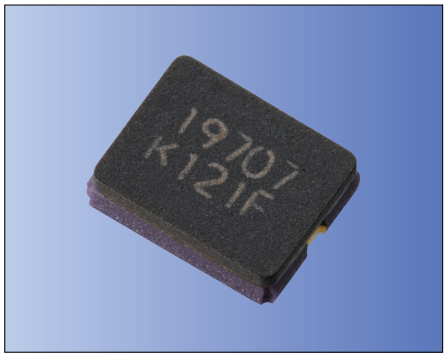

AEC-Q200　RoHS対応品
PSL: R4Y　MSL1

■品名表示方法

CX3225GA 25000 D0 G S S CC
① ② ③④ ⑤ ⑥ ⑦ ⑧

■包装形態：テーピング
（3000個/リール）

①型名（タイプ・サイズ）
②周波数(8,000~54,000kHz)
③④負荷容量（単位:pF）例：D1:8.1pF

③整数部	
D	8
E	9
F	10
G	11
H	12
Z	Special suffix

④少数点以下	
0	.0
1	.1
2	.2
3	.3
4	.4
5	.5
6	.6
7	.7
8	.8
9	.9

⑤周波数許容偏差（常温偏差）

H	$\pm20\times10^{-6}$
J	$\pm25\times10^{-6}$
K	$\pm30\times10^{-6}$
M	$\pm40\times10^{-6}$
P	$\pm50\times10^{-6}$
W	All Over
Z	Special suffix

■特長

- 車載対応水晶振動子
- 電極はんだ付け部耐久性向上
- 小型、薄型　厚さ0.85mm
- セラミックパッケージ　●リフロー対応
- 小型薄型で優れた耐衝撃性
- –40～+125°C ヒートサイクルはんだ接合強度3000サイクル対応

⑥動作温度範囲　⑦周波数温度特性
※周波数12,000kHz以上で対応可、8,000~10,000kHzについてはお問合せ下さい。

⑥ ＼ ⑦		Q ±30ppm	R ±40ppm	S ±50ppm	T ±100ppm	V ±150ppm	W ±200ppm
L	-30~85℃	●	●	●	●	●	●
P	-40~85℃	●	●	●	●	●	●
R	-40~105℃		●	●	●	●	●
S	-40~125℃			●	●	●	●
T	-40~150℃				●	●	●

⑧個別仕様（カタログ仕様は「CC」になります）

■用途

- エンジン制御　●高速車載ネットワーク
- タイヤ空気圧監視システム（TPMS）

■規格

項　目	記　号	標準規格	単　位	備　考
周波数	f_{nom}	8000 ～ 54000	kHz	その他の周波数についてはお問合せ下さい。
オーバートーン次数	OT	Fundamental	—	
負荷容量	CL	8	pF	その他の負荷容量についてはお問い合わせ下さい。
周波数許容偏差	f_{tol}	±50	$\times10^{-6}$	25°C±3°C
直列抵抗	R1	Table 1	ohm	
励振レベル	DL	10μW(200μW max.)	μW	
動作温度範囲	T_{use}	–40 ～ +150	°C	
保存温度範囲	T_{stg}	–40 ～ +150	°C	
周波数温度特性	f_{tem}	±150	$\times10^{-6}$	25°Cの周波数に対しての偏差
等価並列容量	C0	3.0max.	pF	

上記仕様は、規格例となりますので、その他ご要求規格についてはお問い合わせください。

◆Table 1　直列抵抗　ESR(CI)標準仕様

周波数(MHz)	ESR(Ohm)
8≦F<9.8	500
9.8≦F<14	200
14≦F<16	120
16≦F≦54	100

■形状・寸法

（単位：mm）

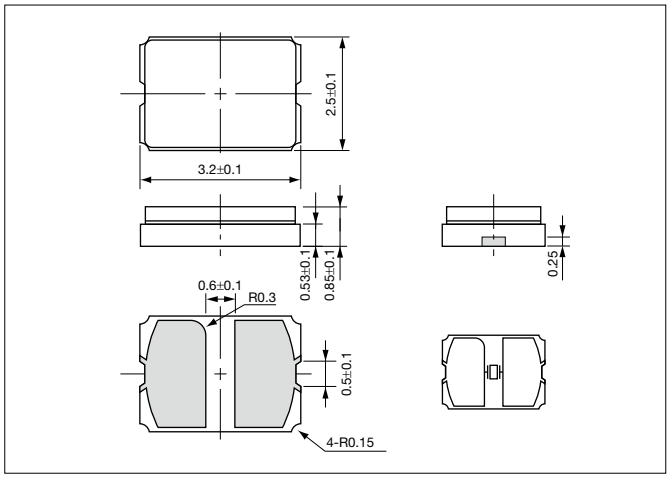

■推奨ランドパターン

（単位：mm）

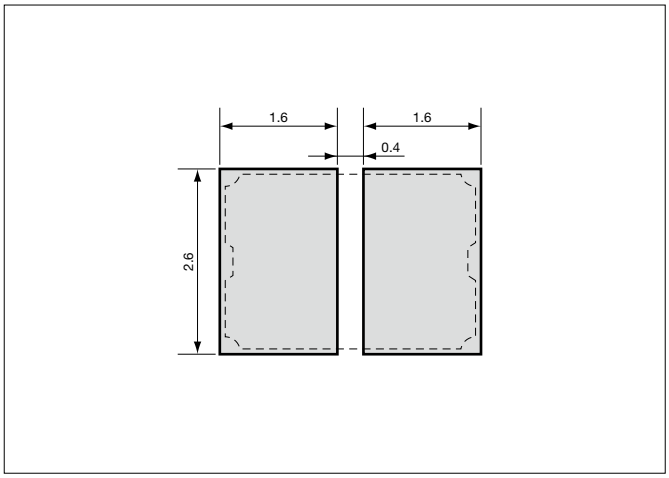

2024 年 10 月現在