NO.	DESCRIPTION	PART NO.	QTY	MATERIAL	DRW NO.	REMARKS
1	HEADER INSHULATOR	60 8261 3XX X33 001	1	———		
2	POST CONTACT	60 8261 0223 00 XXX	N	PHOS-BRONZE		

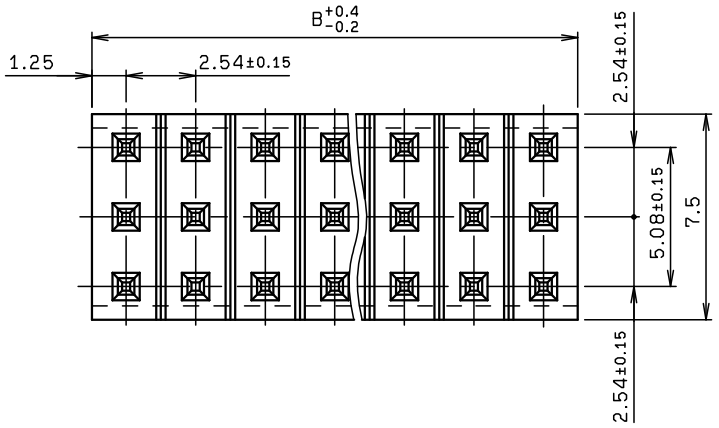

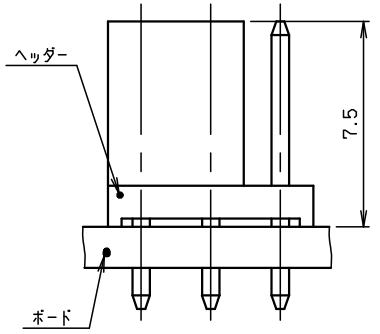

嵌合図

単一抜去力 ： 56g以上
総合嵌合力 ： 300~500g
総合離脱力 ： 120~280g

極 数 NO. OF POS	型 番 P/N	A	B
3	00 8261 03 33 X0 XXX +	———	2.50
6	06	2.54	5.04
9	09	5.08	7.58
12	12	7.62	10.12
15	15	10.16	12.66
18	18	12.70	15.20
21	21	15.24	17.74
24	24	17.78	20.28
27	27	30.32	22.82
30	30	22.86	25.36
33	33	25.4	27.9
36	00 8261 36 33 X0 XXX +	27.94	30.44

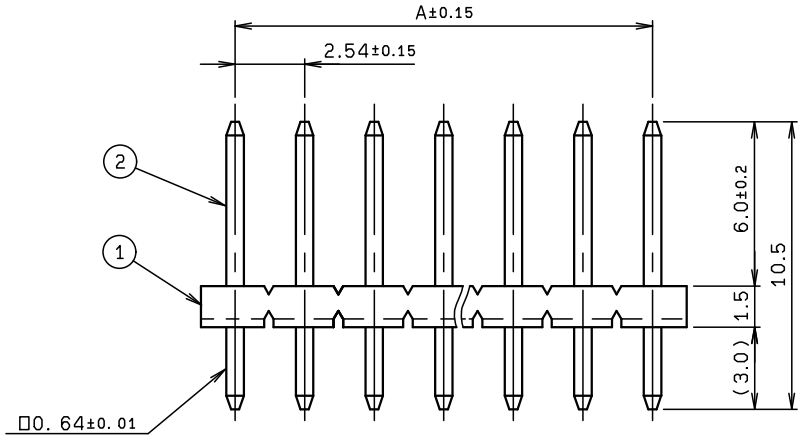

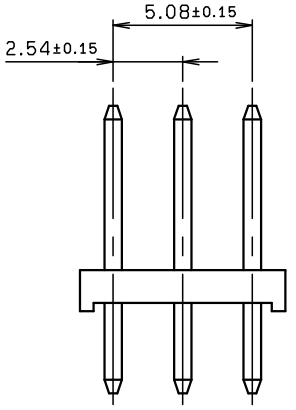

型 番 P/N　00 8261 XX 33 X0 XXX +

極 数 NO. OF POS

材質及び色 MATERIAL, COLOR
1 ：P. P. S.　UL94V-0　色 ：焦茶
（ポリプラスチックス フォートロン1140A1 FT6007SC）
2 ：P. P. S.　UL94V-0　色 ：緑色
（ポリプラスチックス フォートロン1140A1 FT5008SC）

めっきコード PLATING CODE
806：ニッケル下地1. 2μm以上. 金めっき0. 1μm以上
854：ニッケル下地1. 2μm以上. 金めっき0. 38μm以上
852：ニッケル下地1. 2μm以上. 金めっき0. 76μm以上

+：Pb-free

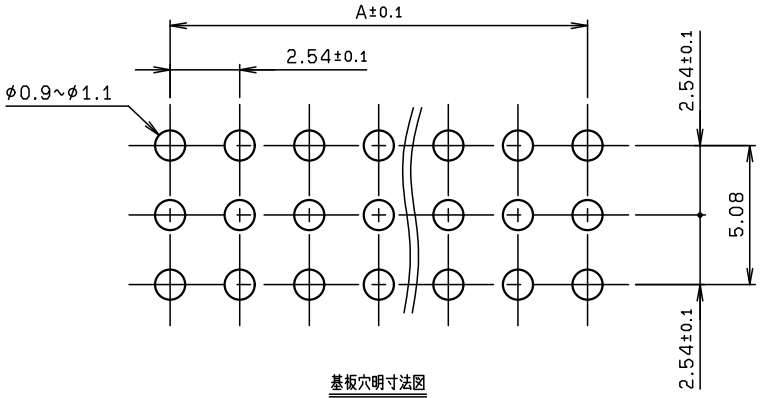

基板穴明寸法図

RoHS規制対応
COMPLIANT WITH
RoHS REGULATIONS

A	DCN-281	5-12-10			
0	EDN-779	11-05-07	M. YOSHIDA		T. MORI
NO.	EDN/DCN	DATE	ISSUE	CHECKED	APPROVED

TOLERANCE / 一般公差(S)
X <10 ±0.2
10≦ X <30 ±0.25
30≦ X ±0.3
ANGLE / 角度 ±3°

PRODUCT SPEC / 製品規格

UNIT mm　ANGLE 3RD
SCALE 3 : 1　DATE 11-05-07

DRAWN M. TAKAHASHI　DESIGNED M. YOSHIDA　CHECKED　APPROVED T. MORI

PART NAME / 品名
PLUG ASSY ST DIP
8261 HEADER CONN. 3列 角ポスト(L=10. 5)タイプ

PART NO. / 型番
00 8261 XX 33 X0 XXX +

KYOCERA　KYOCERA Corporation

DWG NO. / 図番
BJS 8261110

SHEET 1/1　REV A