NO.	DESCRIPTION	PART NO.	QTY	MATERIAL	DRW NO.	REMARKS
1	HEADER INSULATOR		1	PPS		
2	POST CONTACT		N-1	PHOS-BRPNZE (H材)		

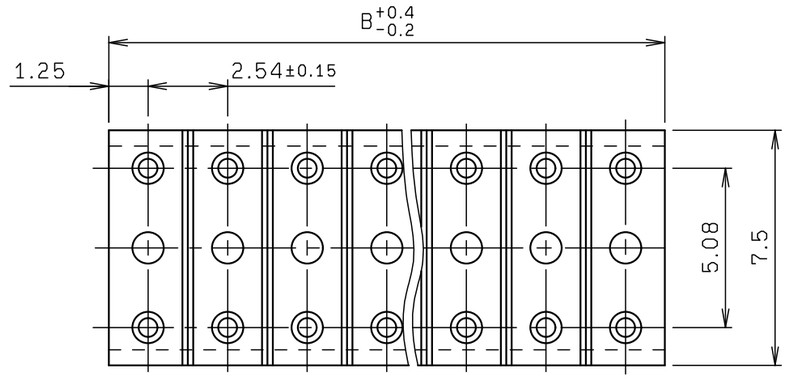

嵌 合 図

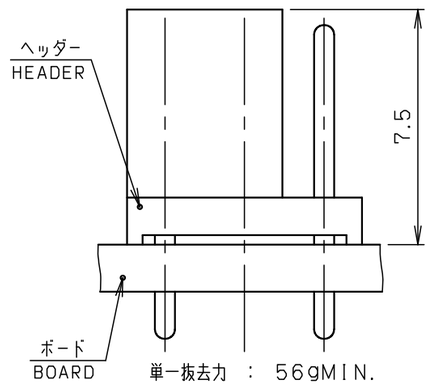

単一抜去力 ： 56gMIN.
総合嵌合力 ： 300~500gf
総合離脱力 ： 120~280gf

極 数	A	B
3	———	2.50
6	2.54	5.04
9	5.08	7.58
12	7.62	10.12
15	10.16	12.66
18	12.70	15.20
21	15.24	17.74
24	17.78	20.28
27	20.32	22.82
30	22.86	25.36
33	25.40	27.90
36	27.94	30.44

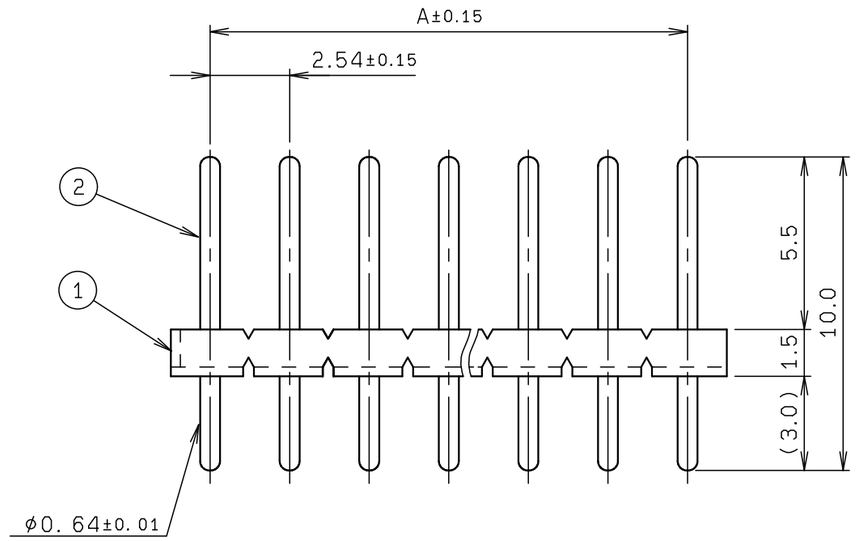

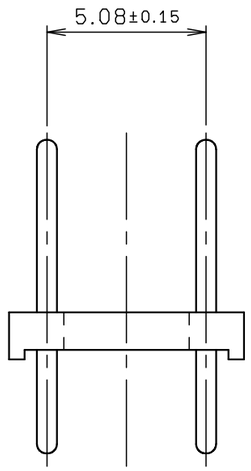

型 番　00 8261 XX 30 11 XXX

極 数

30：ピン抜き仕様
センターピンのみ不要
※ 極数は3になりますが、コンタクト数は2PIN.

材質及び色

1 ：PPS UL94V-0　色 ：焦茶
（ポリプラスチックス フォートロン1140A1 FT6007）

めっきコード

806：Ni下地1.2μm以上. 金めっき0.1μm以上
854：Ni下地1.2μm以上. 金めっき0.38μm以上
852：Ni下地1.2μm以上. 金めっき0.76μm以上

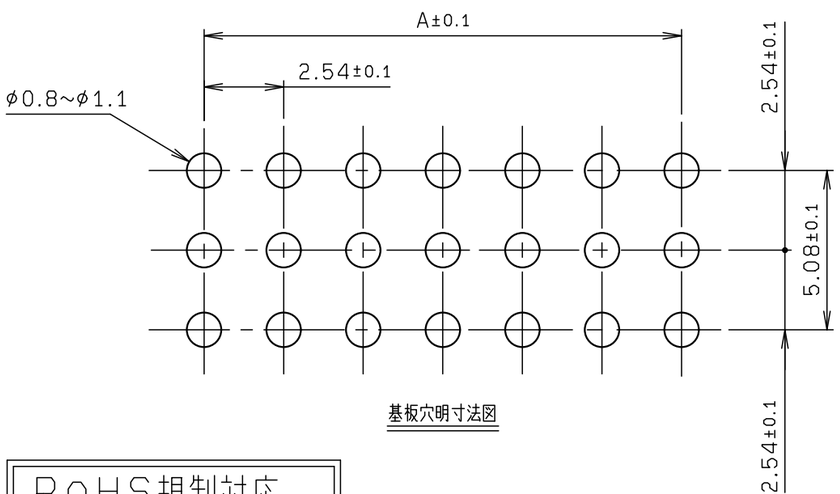

基板穴明寸法図

RoHS規制対応
COMPLIANT WITH
RoHS REGULATIONS

© 2019 KYOCERA Corporation

A	DCN19996	2019/09/24	M. YOSHIDA		K. YAMANE
0	EDN-029	2005/01/12	Y. AYUKAWA	Y. SHIROYAMA	N. HAYASHI
NO.	EDN/DCN	DATE	ISSUE	CHECKED	APPROVED

TOLERANCE / 一般公差(S)
X <10 ±0.2
10≦ X <30 ±0.25
30≦ X ±0.3
ANGLE / 角度 ±3°

PRODUCT SPEC / 製品規格

UNIT: mm
ANGLE: 3RD
SCALE: 5 : 1
DATE: 2005/01/12

DRAWN: LI
DESIGNED: Y. AYUKAWA
CHECKED: Y. SHIROYAMA
APPROVED: N. HAYASHI

KYOCERA

PART NAME / 品名
SERIES 8261 PLUG ASSY ST DIP HEADER CONN.
NO PIN IN THE 2ND ROW. 3-ROW, ROUND TOP TYPE(L-100)

PART NO. / 型番
00 8261 XX 30 11 XXX

DWG NO. / 図番
BJS 8261099

SHEET 1/1　REV A