NO.	DESCRIPTION	PART NO.	QTY	MATERIAL	DWG NO.	REMARKS
1	ヘッダーインシュレータ	60 8261 3XX X33 001	1	型番構成参照		
2	ポストコンタクト	60 8261 0223 00 XXX	N	リン青銅, H材		

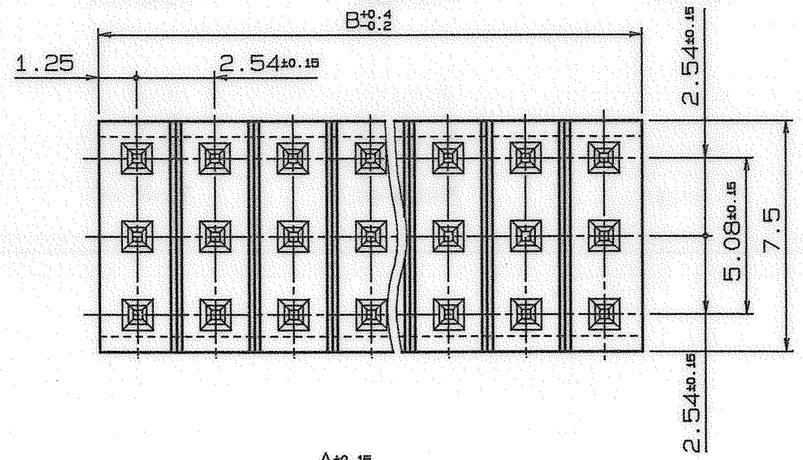

嵌合図

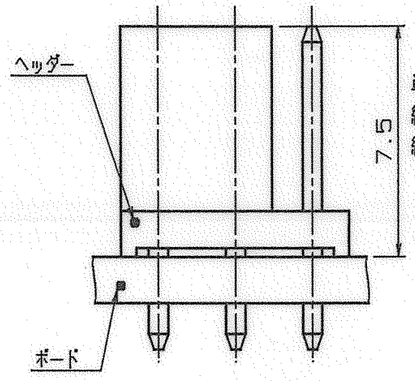

単一抜去力 ： 56g以上
総合嵌合力 ： 300~500g
総合離脱力 ： 120~280g

極数	型番	A	B
3	00 8261 03 33 X0 XXX	———	2.50
6	06	2.54	5.04
9	09	5.08	7.58
12	12	7.62	10.12
15	15	10.16	12.66
18	18	12.70	15.20
21	21	15.24	17.74
24	24	17.78	20.28
27	27	20.32	22.82
30	30	22.86	25.36
33	33	25.4	27.9
36	00 8261 36 33 X0 XXX	27.94	30.44

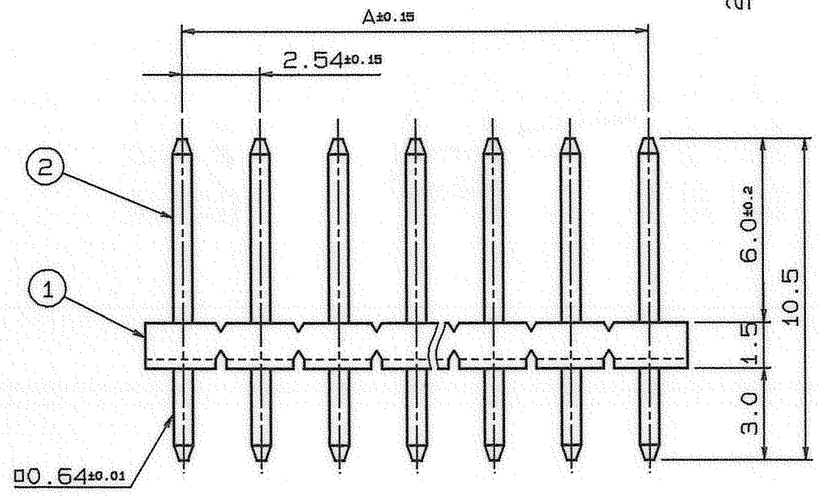

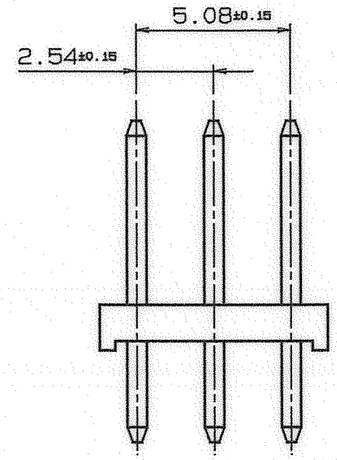

型番構成　00 8261 XX 33 X0 XXX

極数

材質及び色
1: P.P.S UL94V-0　色: 焦茶
(ポリプラスチックス フォートロン1140A1 FT6007SC)
2: P.P.S UL94V-0　色: 緑色
(ポリプラスチックス フォートロン1140A1 FT5008SC)

メッキコード
806: ニッケル下地1.2μm以上, 金メッキ0.1μm以上
854: ニッケル下地1.2μm以上, 金メッキ0.38μm以上
852: ニッケル下地1.2μm以上, 金メッキ0.76μm以上

RoHS規制対応
COMPLIANT WITH
RoHS REGULATIONS

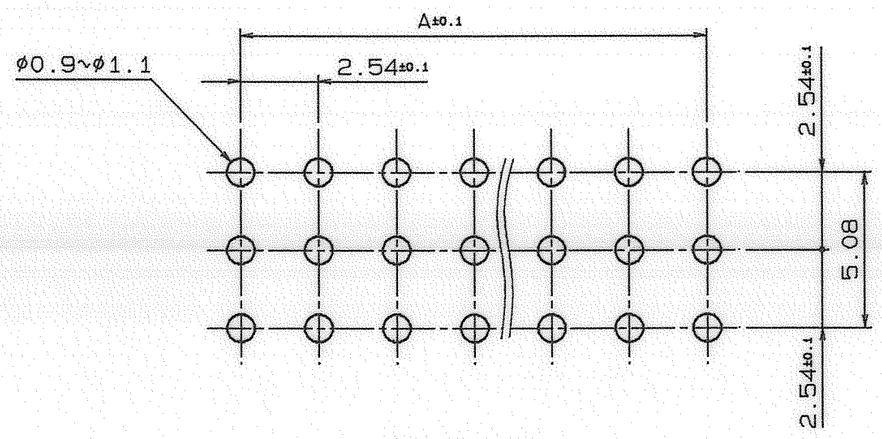

基板穴明寸法図

REV. BにてCAD入力全面書替え

NO.	EDN/DCN	DATE	CHECKED	APPROVED
D	DCN19B75	2019/10/17	M. Yoshida	K. Yamane
C	DCN-671	7-17-91	モリ	スズキ(ス)
B	DCN-580	6-25-91	モリ	スズキ(ス)
0	EDN-183	4-4-91	エンドウ	スズキ(ス)

MATERIAL / 材質: 注記に依る。		PRODUCT SPEC / 製品規格	
FINISH / 仕上げ		TOLERANCE / 一般公差: ±0.2	
UNIT: MM	ANGLE: 3RD	SCALE: 5/1	DATE: 6-25-91
DRAWN: 大石	DESIGNED: 遠藤	CHECKED: 鈴木(進)	APPROVED: 本田

PART NAME / 品名: PLUG ASSY ST DIP
8261 HEDER CONN. 3列 角ポスト(L=10.5)タイプ

PART NO. / 型番: 00 8261 XX 33 X0 XXX

DWG NO. / 図番: BJS 8261049　SHEET 1/1　REV D

KYOCERA

© 2019 KYOCERA Corporation

8-3K