SERIES

6404

DDR2 S.O.DIMM ST SMT 144極
DDR2 S.O.DIMM Vertical SMT 144 Positions

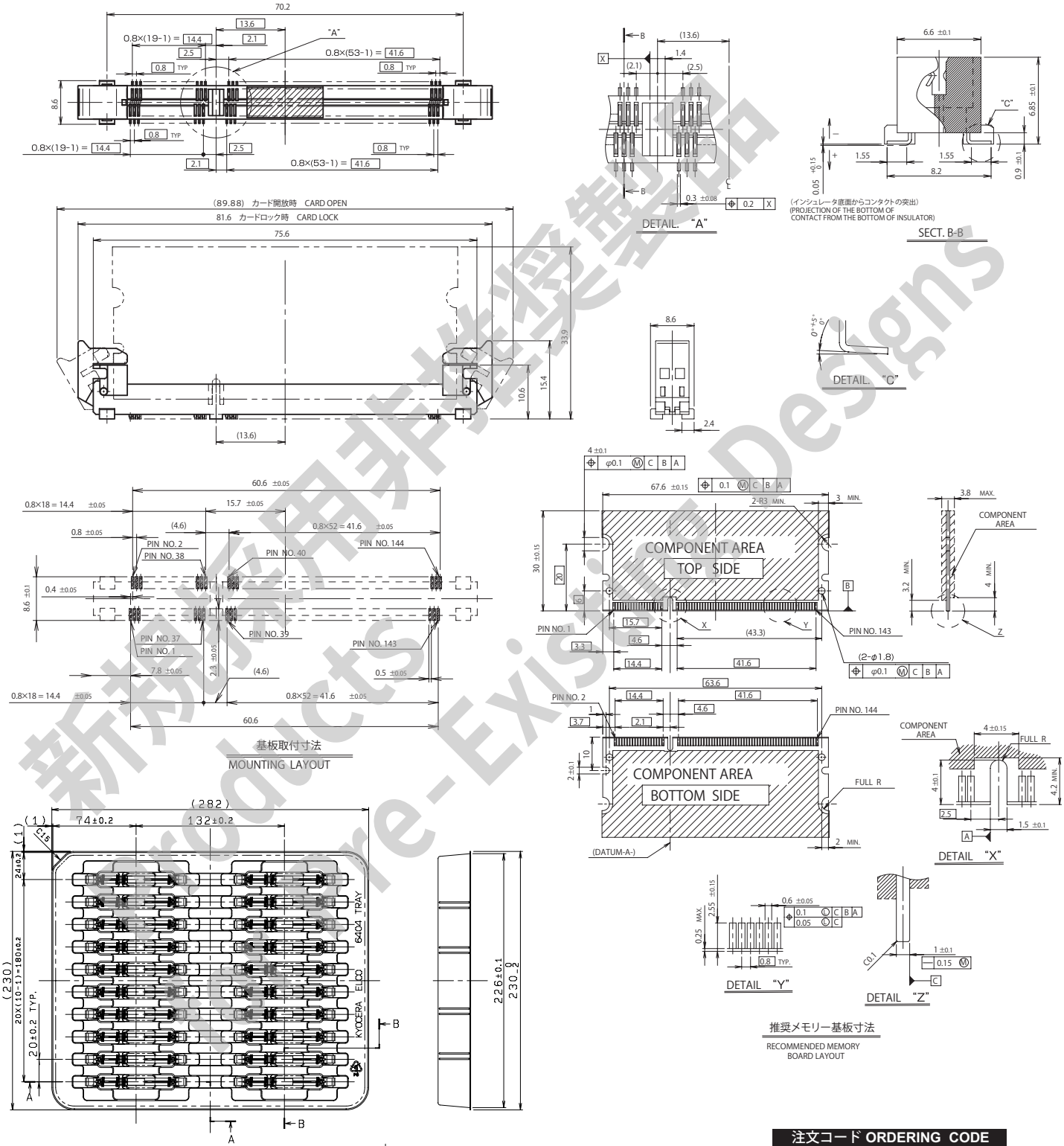

新規採用非推奨製品
Products Not Recommended for New Designs

注文コード ORDERING CODE

29 6404 144 101 856+

極数 NUMBER OF POSITIONS

RoHS 対応品
RoHS Compliant Product

梱包数量：20個／トレー
PACKING QUANTITY：20/Tray

KYOCERA

0.8mm Pitch

SERIES

6404

DDR2 S.O.DIMM ST SMT 144極 (スタビライザ付き)
DDR2 S.O.DIMM Vertical SMT 144 Positions (With Stabilaiser)

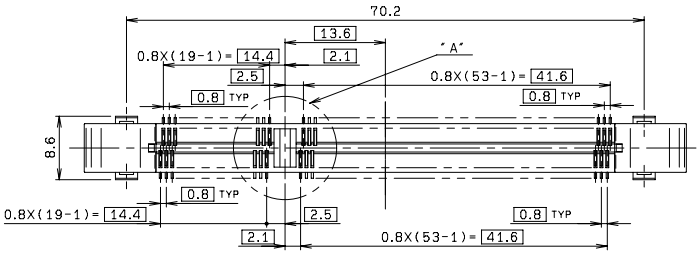

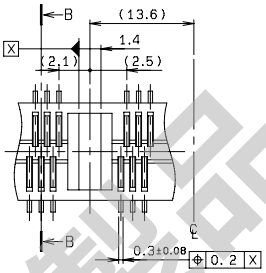

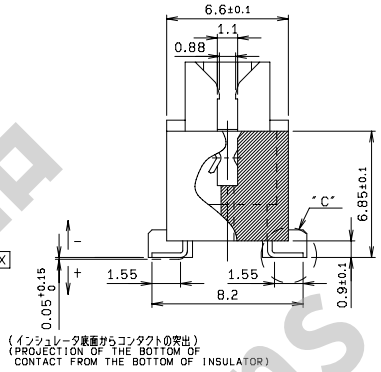

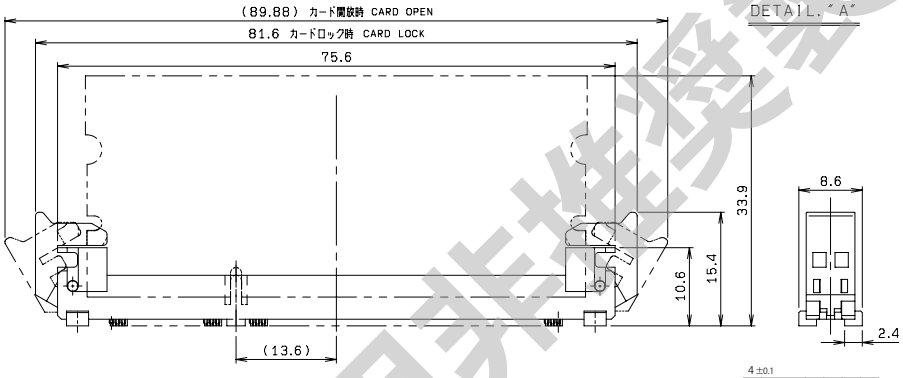

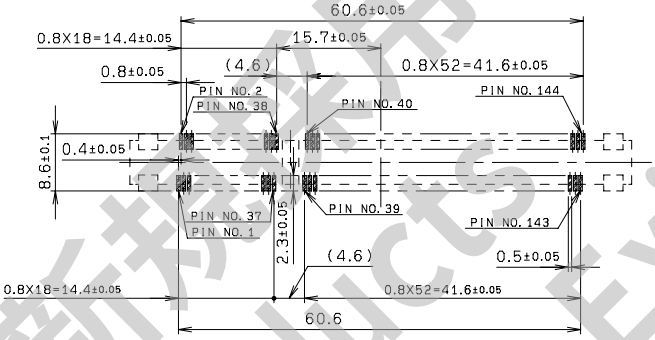

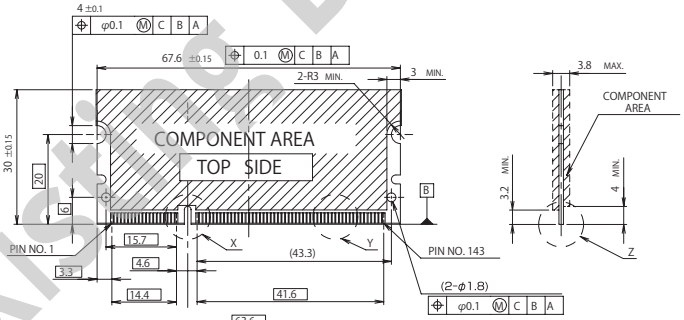

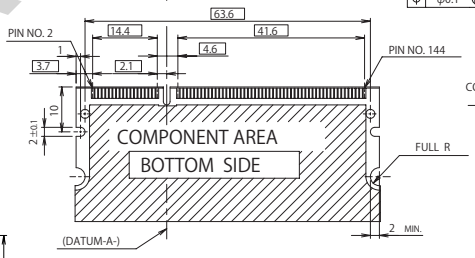

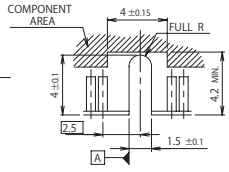

基板取付寸法

MOUNTING LAYOUT

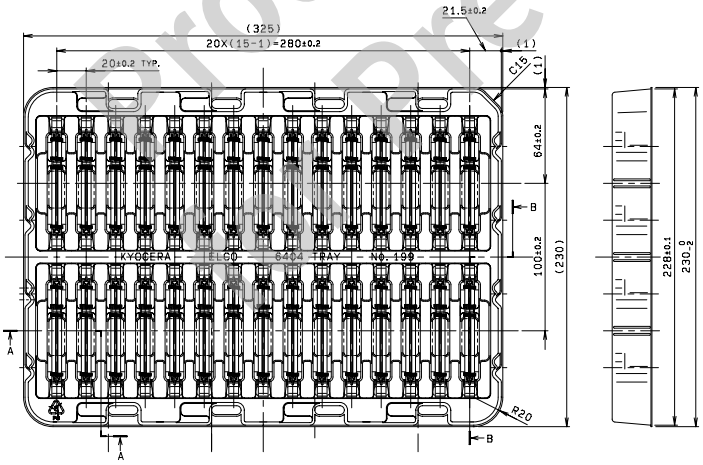

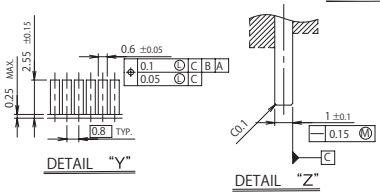

推奨メモリー基板寸法

RECOMMENDED MEMORY BOARD LAYOUT

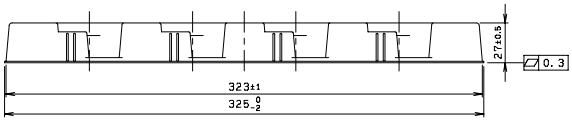

注文コード ORDERING CODE

29 6404 144 110 856+

極数 NUMBER OF POSITIONS

RoHS 対応品
RoHS Compliant Product

梱包数量：30個／トレー
PACKING QUANTITY：30/Tray

新規採用非推奨製品
Products Pre-Existing Designs